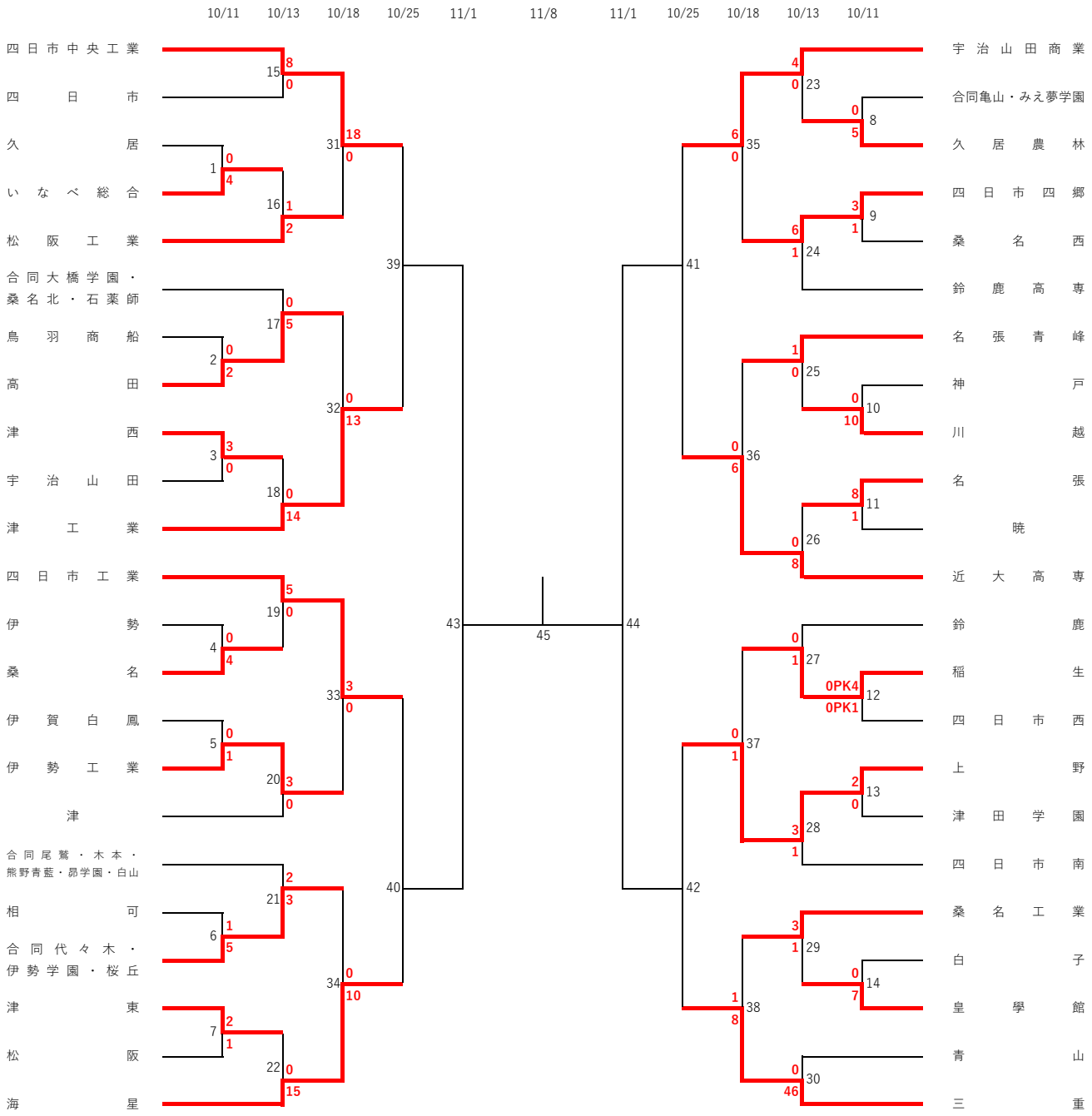第104回（令和7年度）全国高校サッカー選手権三重県大会